DK90-BT40-ER20-2X

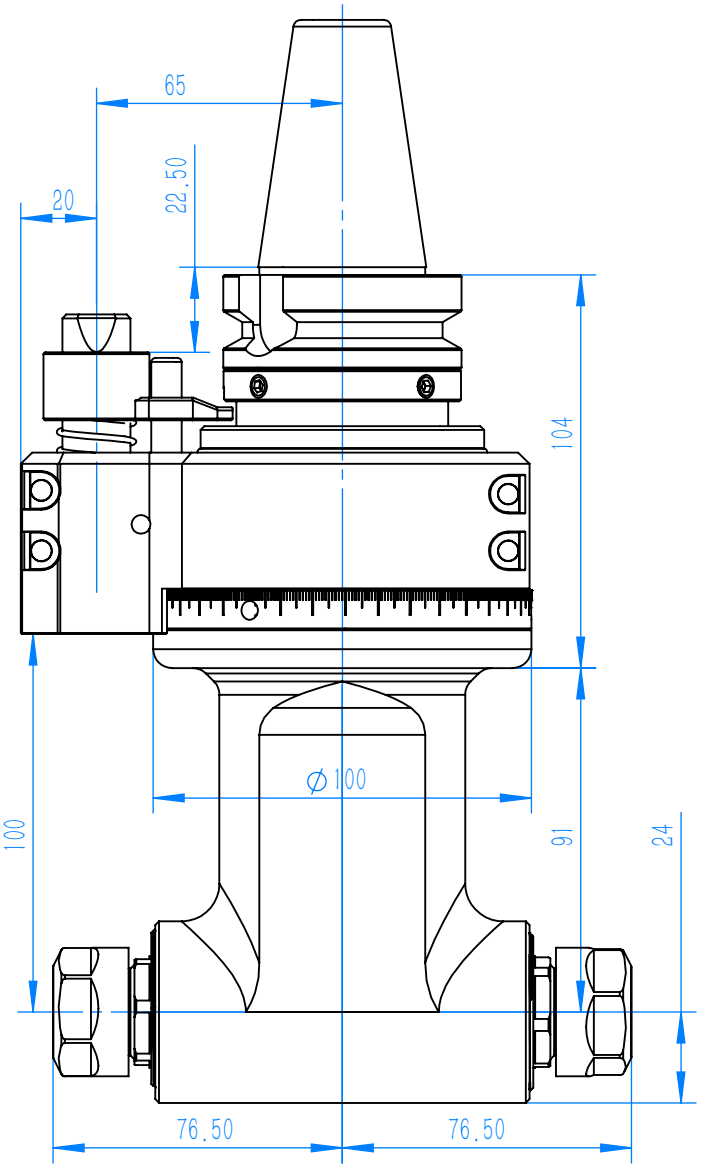

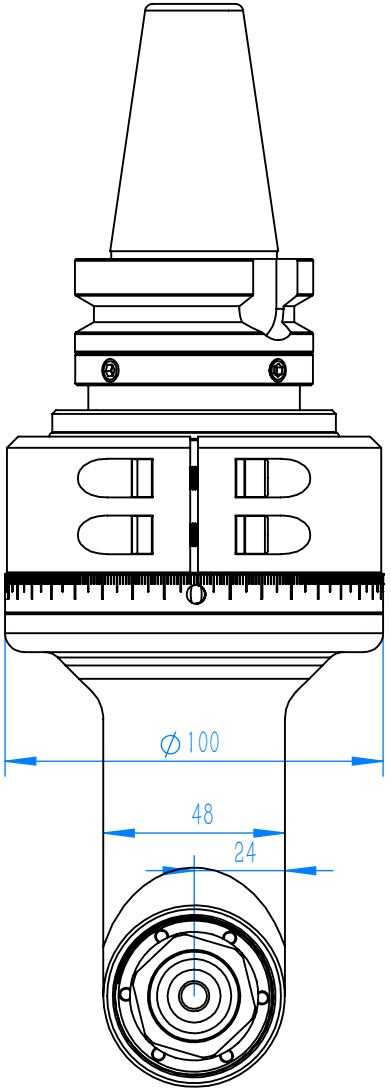

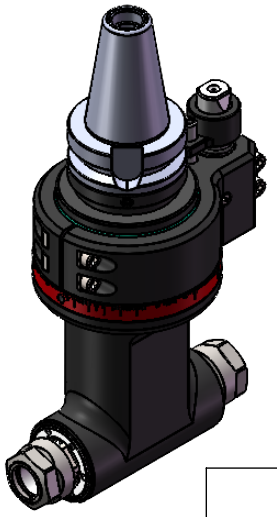

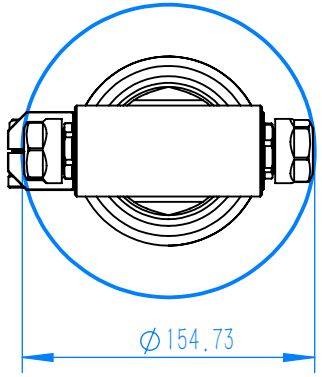

铣头参数表	
规格型号	DK90-BT40-ER20-2X
驱动刀柄	BT40
其他刀柄	支持
最高转速	5000RPM
主轴转向	CW-CW/CW-CW
传动比例	1:1
通过直径	D155
夹持范围	D1-D13
攻牙范围	M4-M10
最大扭矩	28.Nm
铣头重量	6 kg
库存情况	/
非标定制	支持
客户	
备注	

图号	DK90-BT40-ER20-2X			图样代号	
材质	单位	比例	项目名称		
铸件/合金	mm	1:2	合同编号		
共1张 第1张	版本:A/0	替代			

标记	处数	分区	更改号	签名	年 月 日	主管设计	LW	2024/1/8	审核	ZLM	2024/1/8
						标准化	ZBJ	2024/1/8	批准	LW	2024/1/8