DK90-BT50-F180-
锯片专用

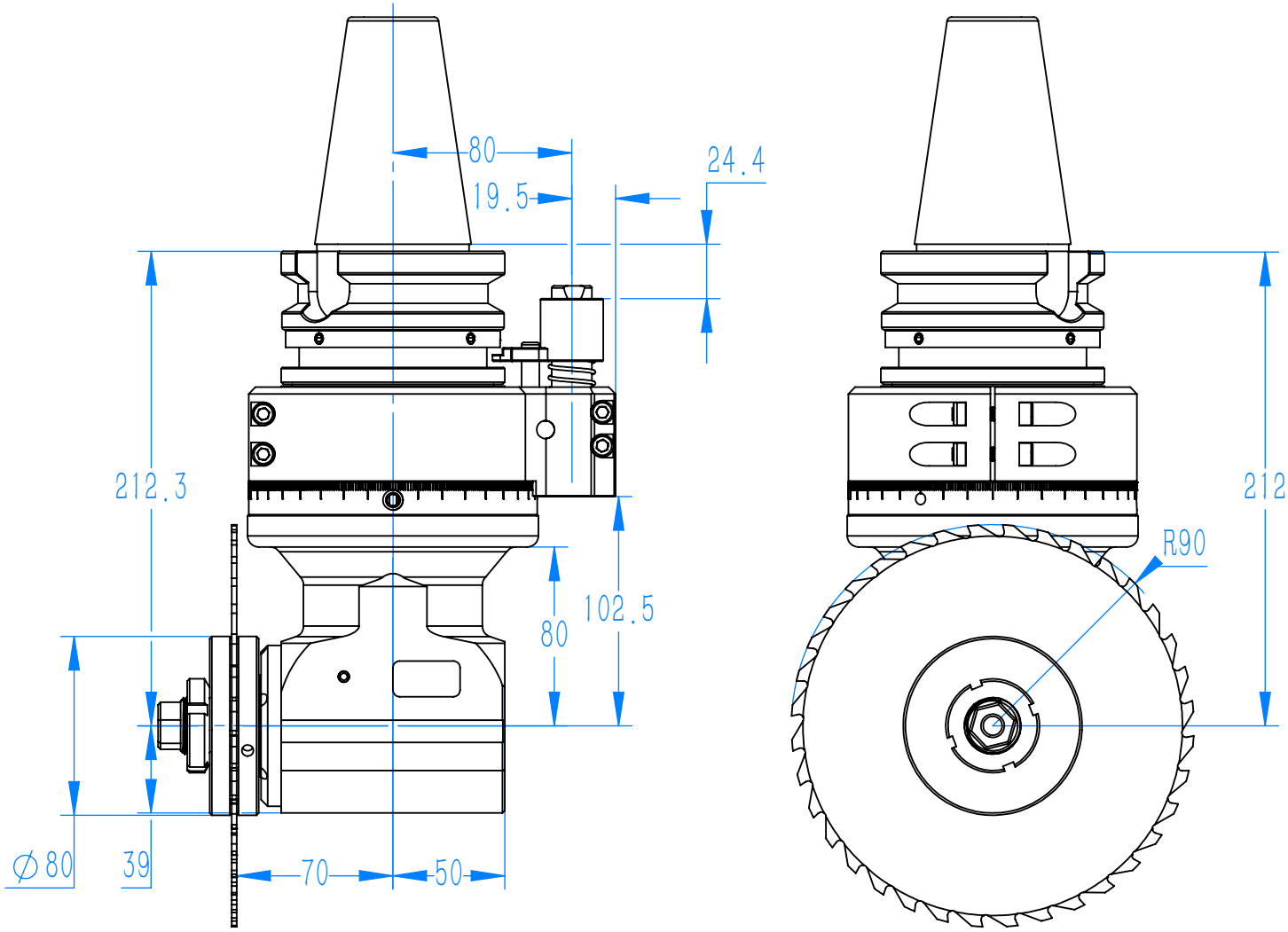

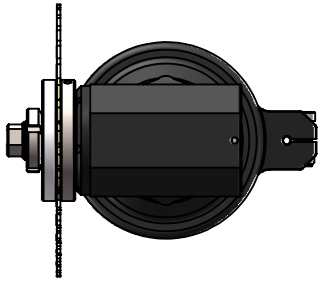

铣头参数表	
规格型号	DK90-BT50-F180-锯片专用
驱动刀柄	BT50
其他刀柄	支持
最高转速	4000RPM
主轴转向	CCW-CCW
传动比例	1:1
通过直径	D175
夹持范围	D25.4/D32
锯片尺寸	≤180
最大扭矩	65.Nm
铣头重量	15.6 kg
库存情况	常备库存
非标定制	支持
客户	
备注	

												图号	DK90-BT50-F180-锯片专用		图样代号	
												材质	单位	比例	项目名称	
						主管设计	LW	2022/11/20	审核	ZLM	2022/11/20	铸件/合金	mm	1:10	合同编号	
标记	处数	分区	更改号	签名	年 月 日	标准化	ZBJ	2022/11/20	批准	LW	2022/11/20	共1张 第1张	版本:A/0	替代		